パーツリスト
3in1マルチドライフィルター

T-120A-1000･T-120A-1000-AB

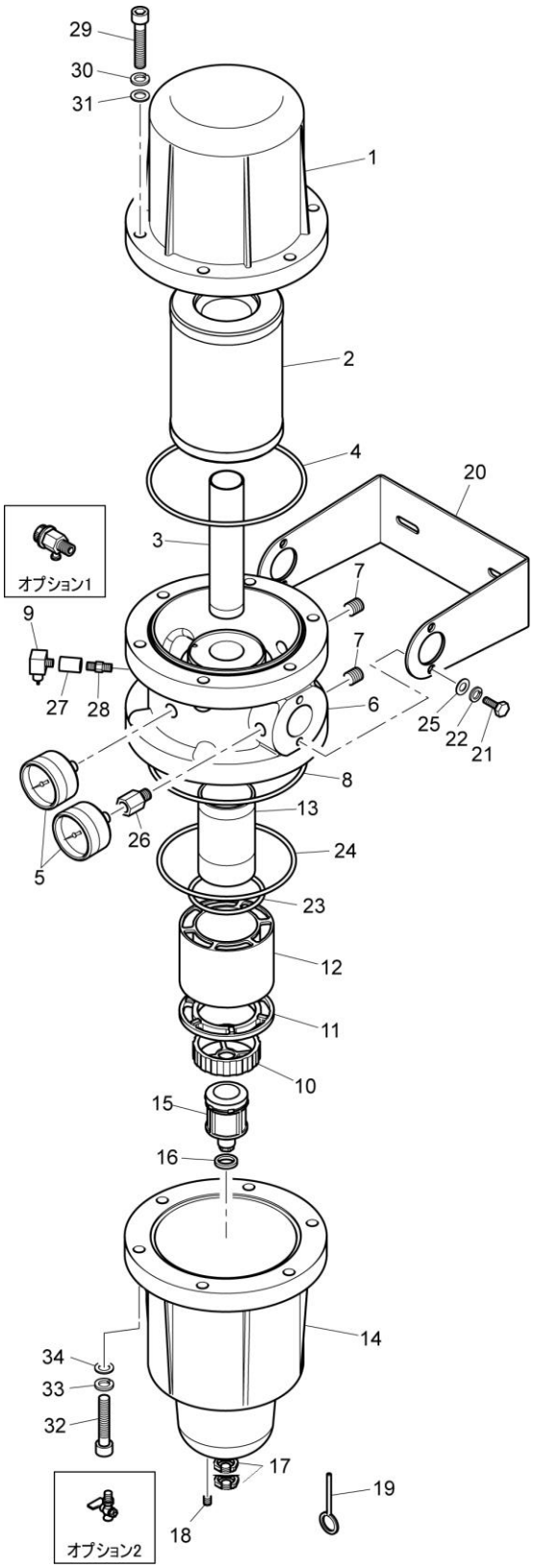

Item No.	Part No.	Part Name	Q'ty
1	T-12001	ハウジング	1
2	T-120E-1000	オイルミストエレメント	1
	T-120FS	オイルミストエレエント･第2エレメントセット ＊抗菌仕様は第2エレメントとのセット販売のみ	
	T-120FS-AB 【抗菌仕様】		
3	T-12004	アウトレットパイプ	1
4	T-12005-1	Oリング【ハウジング用】	1
5	T-12006	圧力計	2
6	T-12002	マニホールド【アウトレットパイプ T-12004 付】	1
7	T-12008-1	埋栓【R1/4】	2
8	T-12005-2	Oリング【ボウル用】	1
9	T-10507	オイルミストドレンバルブ【Rc1/8ネジ切りあり】	1
10	T-12012	エンドナット	1
11	T-12011	ボトムフランジ	1
12	T-12010	第2エレメント	1
	T-120FS	第2エレメント･オイルミストエレメントセット ＊抗菌仕様はオイルミストエレメントとの セット販売のみ	
	T-120FS-AB 【抗菌仕様】		
13	T-12009	第1エレメント	1
14	T-12003A	ボウル	1
15	T-10513B	オートドレンフロート 【ラバーパッキン T-10514 付】 【ナット T-10515 付】 【プッシュピン T-10519 付】	1
16	T-10514	ラバーパッキン	1
17	T-10515	ナット	2
18	SP-4	埋栓【R1/8】	1
19	T-10519	プッシュピン	1
20 (ｵﾌﾟｼｮﾝ)	T-12018	ブラケット 【T-12018-1 ブラケットボルト 4個付】 【T-12018-2 ブラケットボルト用 スプリングワッシャー 4個付】 【T-12018-3 ブラケットボルト用 平ワッシャー 4個付】	1
21 (ｵﾌﾟｼｮﾝ)	T-12018-1	ブラケット用ボルト 【T-12018-2 ブラケットボルト用 スプリングワッシャー 付】 【T-12018-3 ブラケットボルト用 平ワッシャー 付】	4
22 (ｵﾌﾟｼｮﾝ)	T-12018-2	ブラケットボルト用スプリングワッシャー	4
23	T-12005-3	Oリング【小】	1
24	T-12005-4	Oリング【大】	1
25 (ｵﾌﾟｼｮﾝ)	T-12018-3	ブラケットボルト用平ワッシャー	4
26	T-12023	オスメスソケット【R1/4】	1
27	T-12008	ソケット	1
28	T-12020	六角ニップル【R1/8 SUS304】	1
29	T-12022	キャップボルト 【T-12021 キャップボルト用 スプリングワッシャー付】 【T-12021-1 キャップボルト用平ワッシャー 付】	6
30	T-12021	キャップボルト用スプリングワッシャー	6
31	T-12021-1	キャップボルト用平ワッシャー	6
32	T-12022	キャップボルト 【T-12021 キャップボルト用 スプリングワッシャー 付】 【T-12021-1 キャップボルト用平ワッシャー 付】	6
33	T-12021	キャップボルト用スプリングワッシャー	6
34	T-12021-1	キャップボルト用平ワッシャー	6
オプション1	T-10530	手動式オイルミストドレンバルブ【R1/8】	1
オプション2	T-10517	ピーコック【R1/8】	1

【】に記載がない場合は1個単位での出荷

MAEDA
SHELL SERVICE / GIKEN

2016年1月作成
2023年9月改定