パーツリスト
レマン・ドライフィルター【ウィープバルブ仕様】

M-140-5･M-160-5

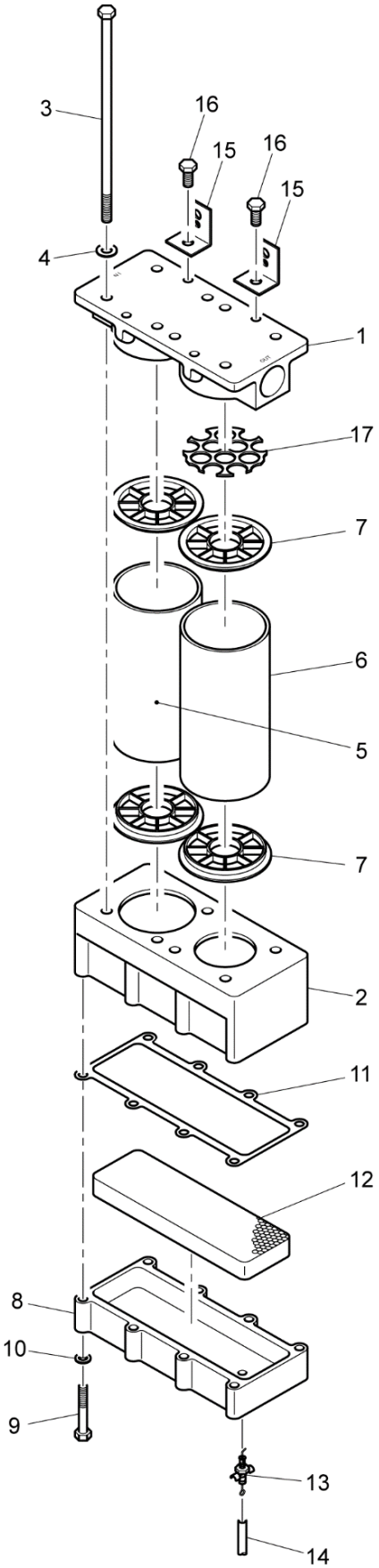

Item No.	Part No.	Part Name	Q'ty
1	M-14001	マニホールド 【M-140用 Rc1-1/4】 【スペーサー M-00012-1付】	1
	M-16001	マニホールド 【M-160用 Rc1-1/2】 【スペーサー M-00012-1付】	
2	M-14003	チャンバー	1
3	M-14018	フィルター締付ボルト 【ワッシャー M-140-180付】	8
4	M-140-180	ワッシャー	8
5	M-140-1F	第1エレメント 【キャップガスケット M-14004 2個付】	1
6	M-140-2F-5	第2エレメント 【キャップガスケット M-14004 2個付】	1
7	M-14004	キャップガスケット 【2個セット】	4
8	M-14002	ベース	1
9	M-14019	ベースボルト 【ワッシャー M-14017付】	8
10	M-14017	ワッシャー	8
11	M-14005	ベースガスケット	1
12	M-14008	ハニカム	1
13	T-10513W	ウィープバルブ	1
14	T-10526	ビニールホース 【1m】	1
15	M-14010	ブラケット 【2個セット】 【ブラケット用ボルト M-14011 2個付】	2
16	M-14011	ブラケット用ボルト	2
17	M-00012-1	スペーサー	1

【】に記載がない場合は1個単位での出荷

2016年1月作成

2021年6月改定