パーツリスト
レマン・ドライフィルター【ウィープバルブ仕様】

M-105-5･M-105-4-5

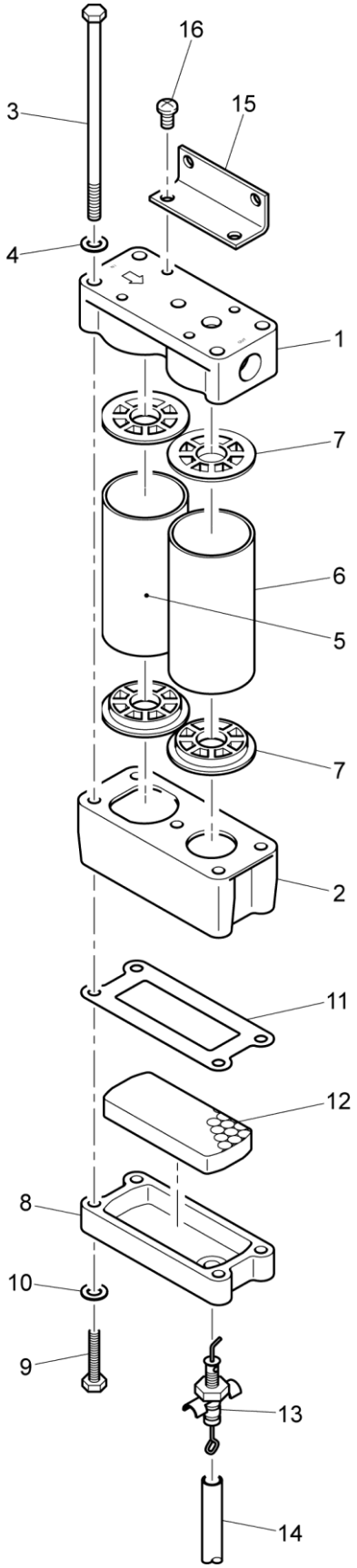

Item No.	Part No.	Part Name	Q'ty
1	M-10501	マニホールド 【M-105用 Rc3/8】	1
	M-105401	マニホールド 【M-105-4用 Rc1/2】	
2	M-10503	チャンバー	1
3	M-10518	フィルター締付ボルト 【ワッシャー M-103-105付】	5
4	M-103-105	ワッシャー	5
5	M-105-1F	第1エレメント 【キャップガスケット M-10504 2個付】	1
6	M-105-2F-5	第2エレメント 【キャップガスケット M-10504 2個付】	1
7	M-10504	キャップガスケット 【2個セット】	4
8	M-10502	ベース	1
9	M-10519	ベースボルト 【ワッシャー M-103-105付】	4
10	M-103-105	ワッシャー	4
11	M-10505	ベースガスケット	1
12	M-10508	ハニカム	1
13	T-10513W	ウィープバルブ	1
14	T-10526	ビニールホース 【1m】	1
15	M-10510	ブラケット 【ブラケット用ボルト M-10511 2個付】	1
16	M-10511	ブラケット用ボルト	2

【】に記載がない場合は1個単位での出荷

2016年1月作成

2021年6月改定