レギュレーター分解図

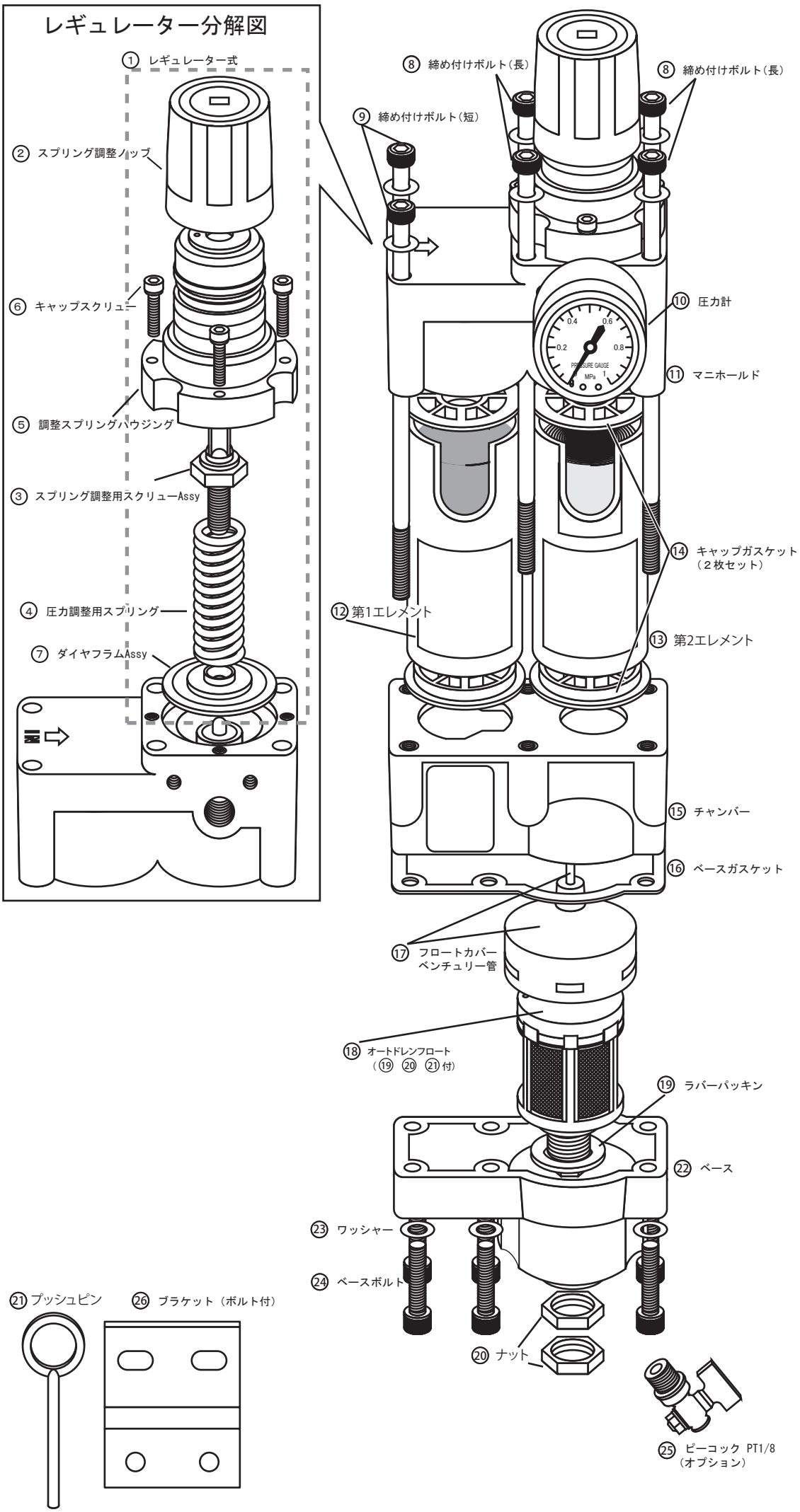

2006. 7. 14
2024. 6月改定