パーツリスト
レマン・ドライフィルター【オートドレン仕様】

M-105A-5･M-105-4A-5

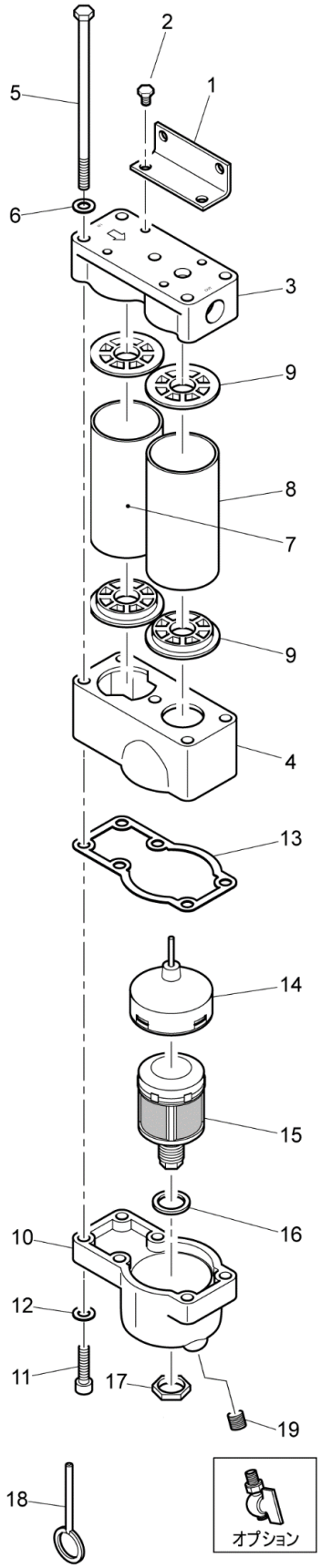

Item No.	Part No.	Part Name	Q'ty
1	M-10510	ブラケット 【ブラケット用ボルト M-10511 2個付】	1
2	M-10511	ブラケット用ボルト	2
3	M-10501	マニホールド 【M-105A用　Rc3/8】	1
	M-105401	マニホールド 【M-105-4A用　Rc1/2】	
4	M-10503A	チャンバー	1
5	M-10518	フィルター締付ボルト 【ワッシャー M-103-105付】	5
6	M-103-105	ワッシャー	5
7	M-105-1F	第1エレメント 【キャップガスケット M-10504　2個付】	1
8	M-105-2F-5	第2エレメント 【キャップガスケット M-10504　2個付】	1
9	M-10504	キャップガスケット 【2個セット】	4
10	M-10502A	ベース	1
11	M-10519-1	ベースボルト 【ワッシャー M-103-105付】	6
12	M-103-105	ワッシャー	6
13	M-10505A	ベースガスケット	1
14	M-10513	フロートカバー&ベンチュリー管	1
15	T-10513A	オートドレンフロート 【ラバーパッキン　T-10514付】 【ナット　T-10515付】 【プッシュピン　T-10519付】	1
16	T-10514	ラバーパッキン	1
17	T-10515	ナット	1
18	T-10519	プッシュピン	1
19	SP-4	埋栓 【R1/8】	1
オプション	T-10517	ピーコック 【R1/8】	1

【】に記載がない場合は1個単位での出荷

2016年1月作成

2022年2月改定