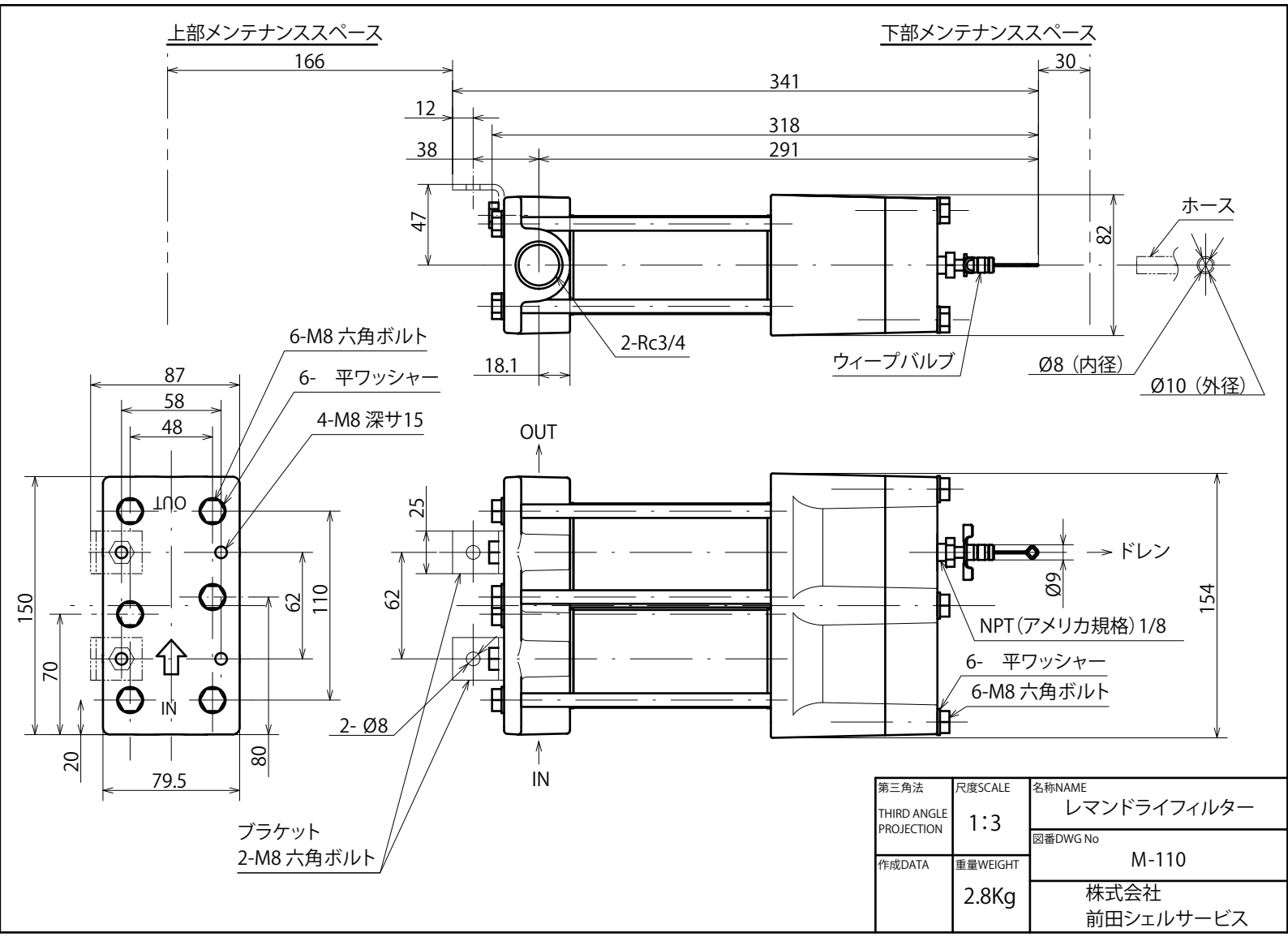

第三角法 THIRD ANGLE PROJECTION	尺度SCALE 1:3	名称NAME レマンドライフィルター
		図番DWG No M-110
作成DATA	重量WEIGHT 2.8Kg	株式会社 前田シェルサービス