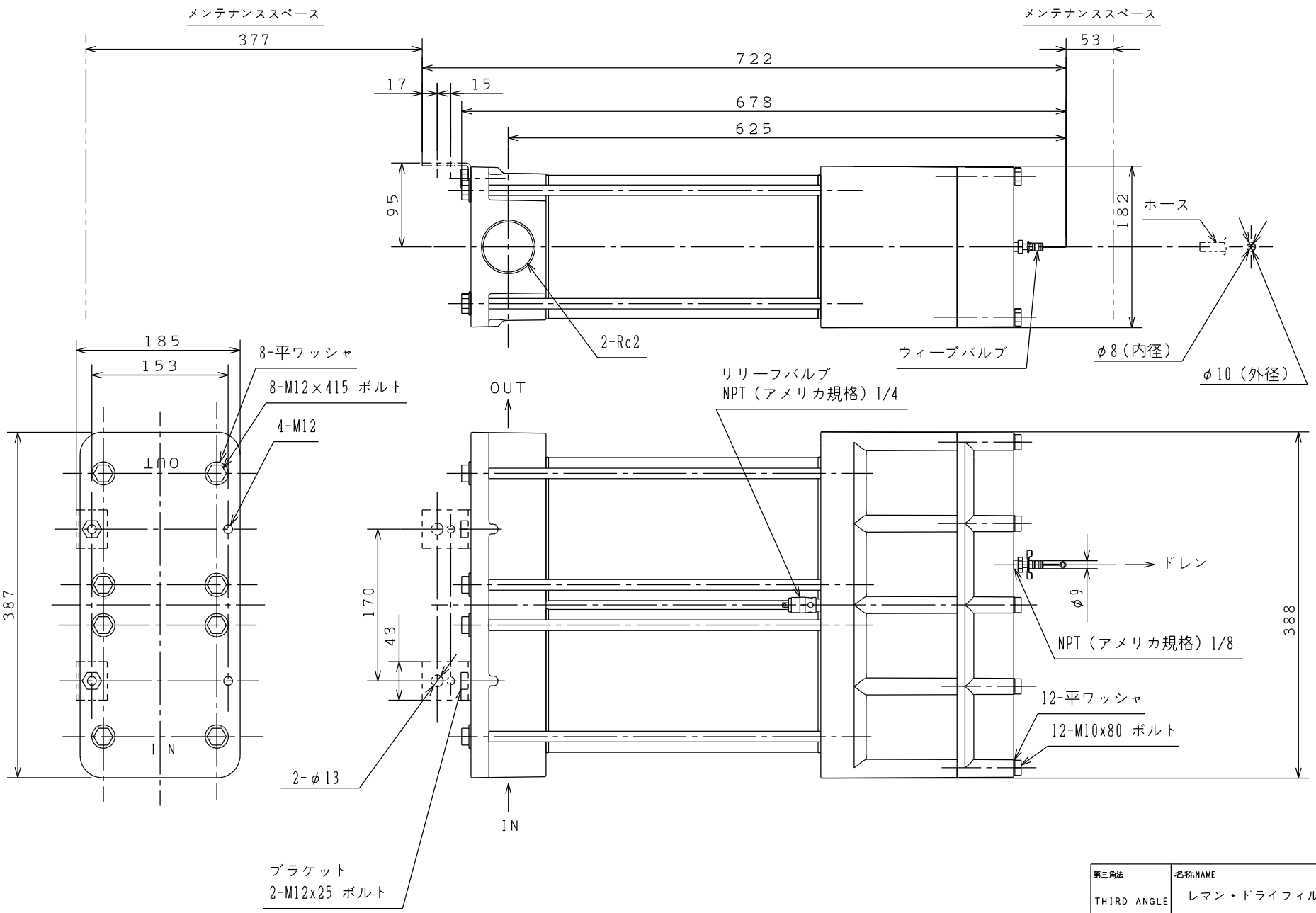

2024/01/16	2024/01/15	2024/01/12	重量WEIGHT	29.0kg
承認	調査	設計		
二村	野村	高橋		

第三角法
THIRD ANGLE PROJECTION

名称NAME
レマン・ドライフィルター

図番DWG No
M-180

株式会社
前田シェルサービス