パーツリスト
レマン・ドライフィルター【ウィープバルブ仕様】

M-120-5

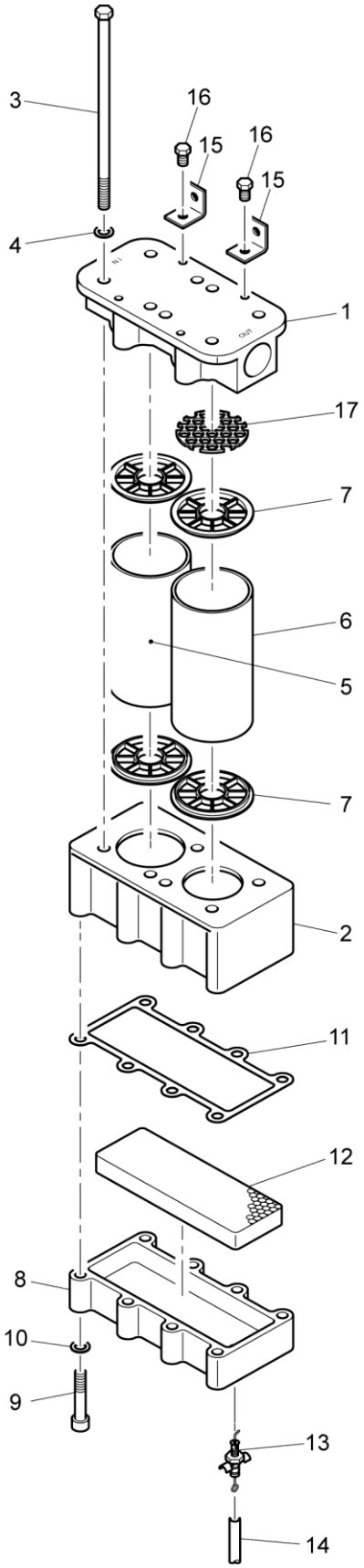

Item No.	Part No.	Part Name	Q'ty
1	M-12001	マニホールド 【スペーサー M-00012付】	1
2	M-12003	チャンバー	1
3	M-12018	フィルター締付ボルト 【ワッシャー M-12017付】	8
4	M-12017	ワッシャー	8
5	M-120-1F	第1エレメント 【キャップガスケット M-12004 2個付】	1
6	M-120-2F-5	第2エレメント 【キャップガスケット M-12004 2個付】	1
7	M-12004	キャップガスケット 【2個セット】	4
8	M-12002	ベース	1
9	M-12019	ベースボルト 【ワッシャー M-12017付】	8
10	M-12017	ワッシャー	8
11	M-12005	ベースガスケット	1
12	M-12008	ハニカム	1
13	T-10513W	ウィープバルブ	1
14	T-10526	ビニールホース 【1m】	1
15	M-11010	ブラケット 【2個セット】 【ブラケット用ボルト M-11011 2個付】	2
16	M-11011	ブラケット用ボルト	2
17	M-00012	スペーサー	1

【】に記載がない場合は1個単位での出荷

2016年1月作成

2021年6月改定