パーツリスト
3in1・Eco Dry Filter

TH-20

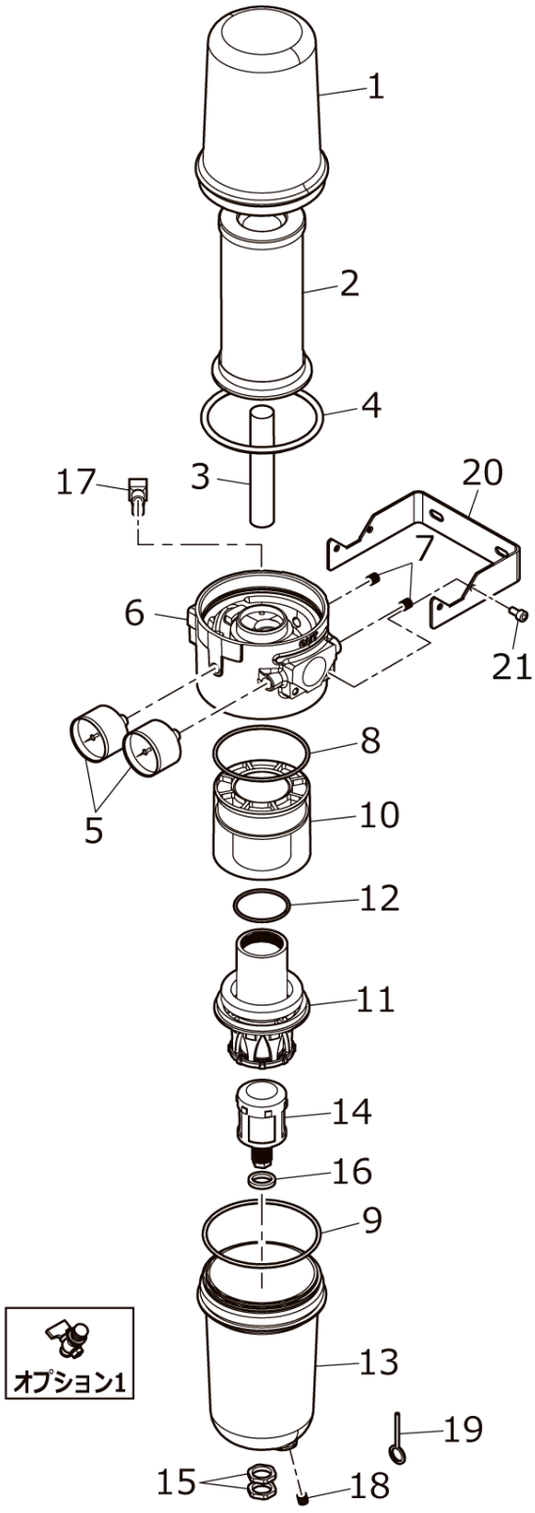

Item No.	Part No.	Part Name	Q'ty
1	TH-20-01	ハウジング	1
2	TH-20-3E	第3エレメント	1
	TH-20-ES	第3エレメント+第2エレメントセット	1
3	TH-20-04	アウトレットパイプ	1
4	TH-20-05-1	Oリング（ハウジング用）	1
5	T-10506	圧力計	2
6	TH-20-02	マニホールド （アウトレットパイプTH-20-04付）	1
7	SP-4	埋栓（R1/8）	2
8	TH-20-05-4	Oリング（第2エレメント用）	1
9	TH-20-05-2	Oリング（ボウル用）	1
10	TH-20-2E	第2エレメント	1
	TH-20-ES	第2エレメント+第3エレメントセット	1
11	TH-20-1E	第1エレメント	1
12	TH-20-05-3	Oリング（第1エレメント用）	1
13	TH-20-03	ボウル	1
14	T-10513B	オートドレンフロート （ラバーパッキンT-10514付） （ナットT-10515付） （プッシュピンT-10519付）	1
15	T-10515	ナット	2
16	T-10514	ラバーパッキン	1
17	T-10507	オイルミストドレンバルブ （Rc1/8ネジ切りあり）	1
18	SP-4	埋栓（R1/8）	1
19	T-10519	プッシュピン	1
20	TH-20-18	ブラケット （TH-20-18-2ブラケットボルト4本付）	1
21	TH-20-18-2	ブラケットボルト	4
オプション1	T-10517	ピーコック（R1/8）	1

MAEDA
SHELL SERVICE / GIKEN